Detajl 1: Povezava vodovoda "V1" na obstoječ vodovod NL DN100
M 1:20

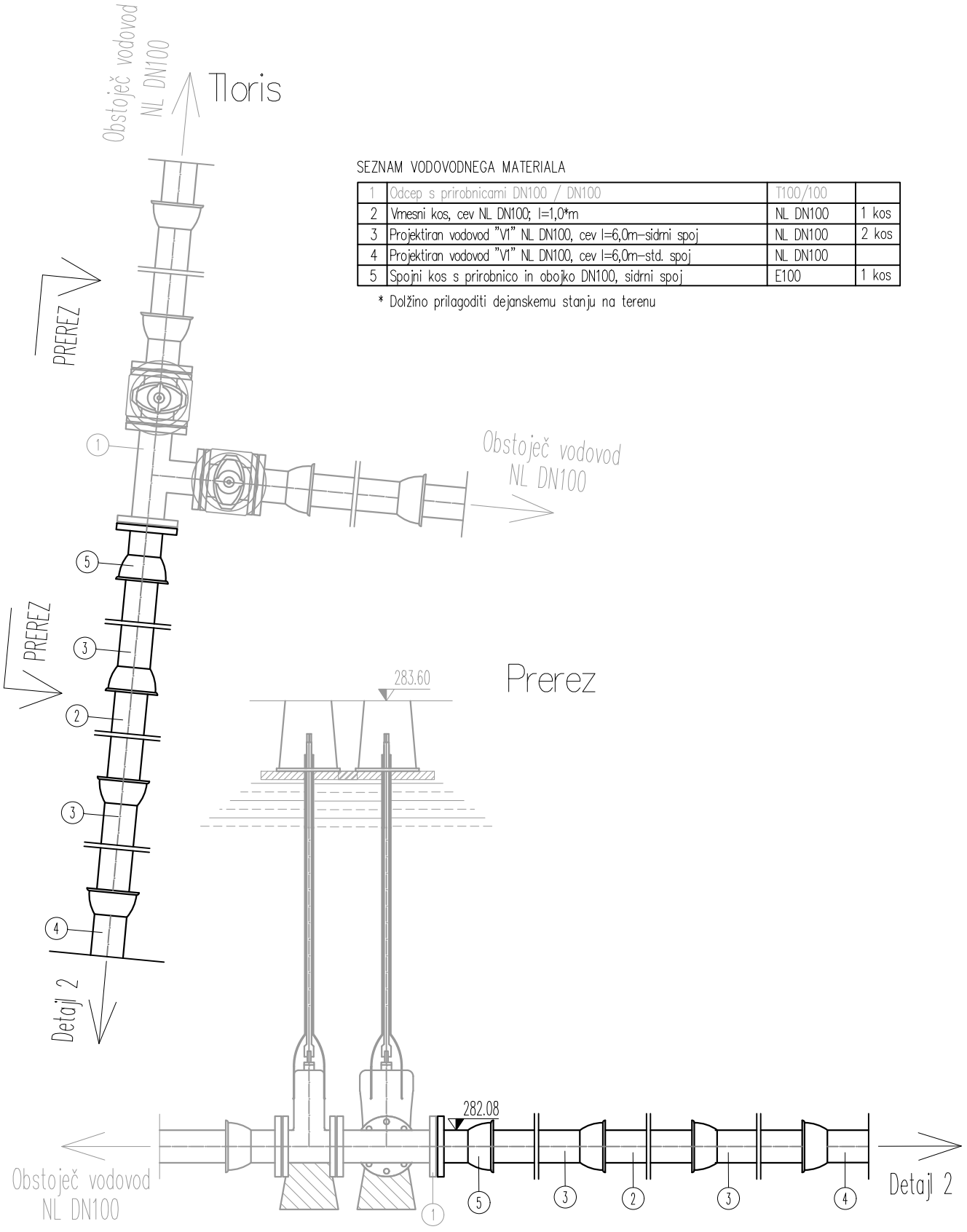

SEZNAM VODOVODNEGA MATERIALA

1	Odcep s prirobnicami DN100 / DN100	T100/100	
2	Vmesni kos, cev NL DN100; l=1,0*m	NL DN100	1 kos
3	Projektiran vodovod "V1" NL DN100, cev l=6,0m–sidrni spoj	NL DN100	2 kos
4	Projektiran vodovod "V1" NL DN100, cev l=6,0m–std. spoj	NL DN100	
5	Spojni kos s prirobnico in obojko DN100, sidrni spoj	E100	1 kos

* Dolžino prilagoditi dejanskemu stanju na terenu

OPOMBA: v kolikor se na obojčnih spojih (mufe) ne uporabijo sidrni spoji (v skladu z DVGW GW 368) je potrebno vsa kolena, odcepe, redukcijske kose, armature OBVEZNO obbetonirati po navodilih DVGW GW 310 (za izračun velikosti bet. blokov glej www.eadips.org –> Rechnungtools)

VODOVOD "V1"

KONO
svetovanje, projektiranje, izvedba
in nadzor gradbenih objektov,d.o.o.

Grablovičeva 30, Ljubljana
tel.: (01) 544 25 25
fax.: (01) 540 44 99
e-mail: miha@kono-b.si

VES VGRAJEN MATERIAL MORA POTRDITI PREDSTAVNIK UPRAVLJALCA!

št. načrta:	1782–V/19;PZI

Detajl 2: Podtalni hidrant
M 1:20

Tloris

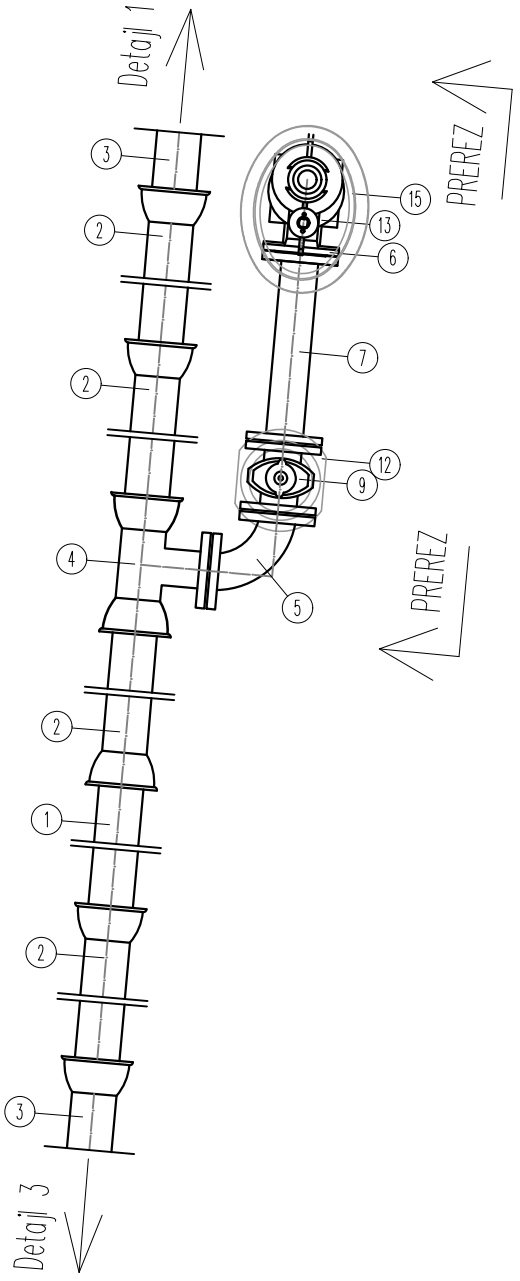

SEZNAM VODOVODNEGA MATERIALA

1	Vmesni kos, cev NL DN100; l=1,0*m	NL DN100	1 kos
2	Projektiran vodovod "V1" NL DN100, cev l=6,0m–sidrni spoj	NL DN100	4 kos
3	Projektiran vodovod "V1" NL DN100, cev l=6,0m–std. spoj	NL DN100	
4	Odcep z obojkama DN100 in prirobnico DN80, sidrni spoj	MMA100/80	1 kos
5	Koleno (90°) s prirobnicama	Q80	1 kos
6	Koleno (90°) s prirobnicama in podstavkom	N80	1 kos
7	Ravna cev s prirobnicama DN80 (l=500mm)	FF80(500)	1 kos
9	Zasun s prirobnicama DN80 (l=180mm;npr.EURO20, tip23)	Z80	1 kos
10	Nastavljiva vgradbena garnitura za zasun DN80 (h=0,75–1,3m)		1 kos
11	Montažni betonski podstavek za zasun DN80		1 kos
12	Cestna kapa za zasun DN80, kvalitetne izvedbe po DIN4056		1 kos
13	Podtalni hidrant DN80; Hvgr=1,25m	ptH80	1 kos
14	Montažna betonska podložka za podtalni hidrant DN80		1 kos
15	Cestna kapa za podtalni hidrant DN80, DIN 4055		1 kos
16	Podbetoniranje vodovodne armature		2 kos

* Dolžino prilagoditi dejanskemu stanju na terenu

Prerez

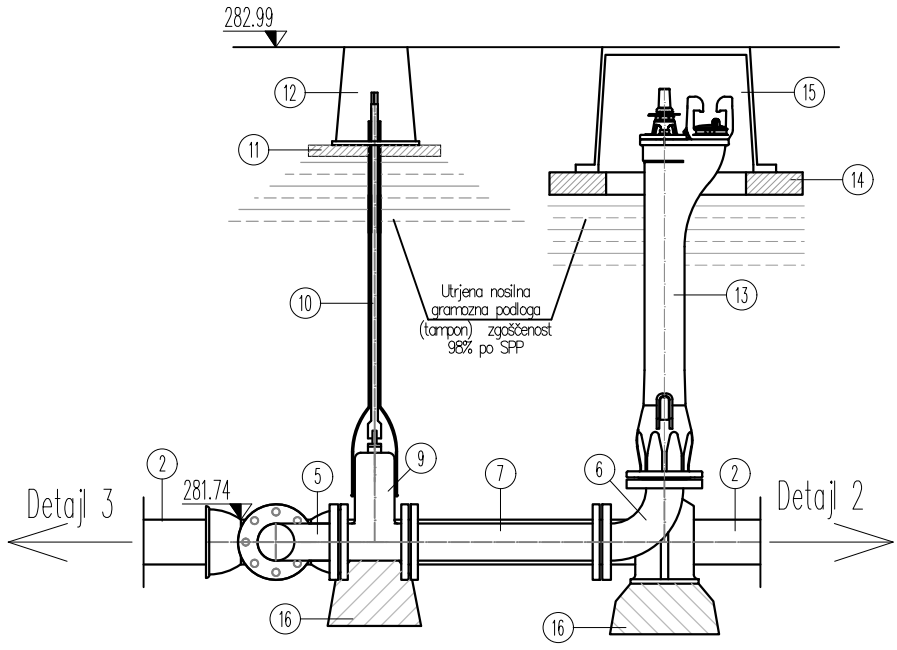

OPOMBA: v kolikor se na obojčnih spojih (mufe) ne uporabijo sidrni spoji (v skladu z DVGW GW 368) je potrebno vsa kolena, odcepe, redukcijske kose, armature OBVEZNO obbetonirati po navodilih DVGW GW 310 (za izračun velikosti bet. blokov glej www.eadips.org –> Rechnungtools)

VODOVOD "V1"

KONO B
svetovanje, projektiranje, izvedba
in nadzor gradbenih objektov,d.o.o.

Grablovičeva 30, Ljubljana
tel.: (01) 544 25 25
fax.: (01) 540 44 99
e-mail: miha@kono-b.si

VES VGRAJEN MATERIAL MORA POTRDITI PREDSTAVNIK UPRAVLJALCA!

št. načrta:	1782–V/19;PZI

Detajl 3: Horizontalni lom
M 1:20

Tloris

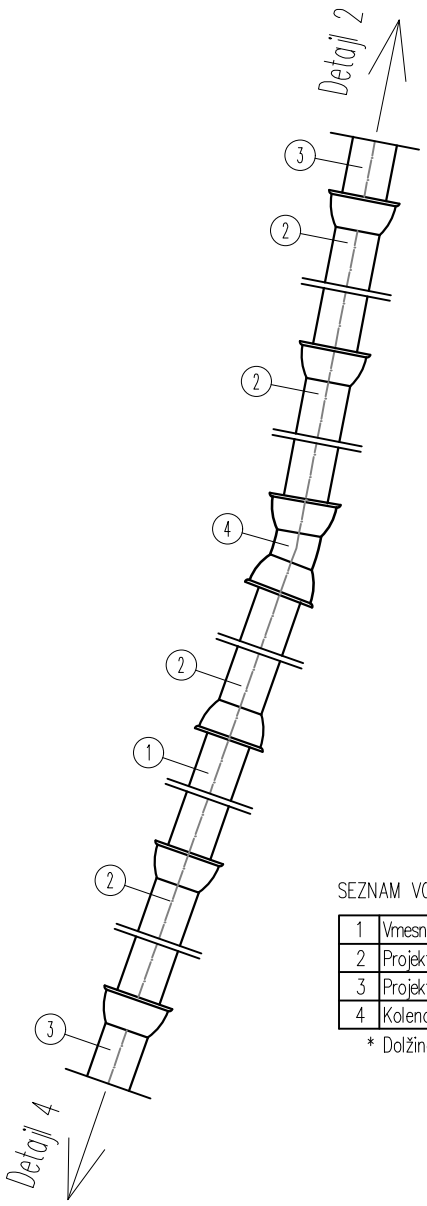

SEZNAM VODOVODNEGA MATERIALA

1	Vmesni kos, cev NL DN100; l=1,0*m	NL DN100	1 kos
2	Projektiran vodovod "V1" NL DN100, cev l=6,0m–sidrni spoj	NL DN100	4 kos
3	Projektiran vodovod "V1" NL DN100, cev l=6,0m–std. spoj	NL DN100	
4	Koleno (11,25°) z obojkama DN100, sidrni spoj	MMK100(11,25°)	1 kos

* Dolžino prilagoditi dejanskemu stanju na terenu

OPOMBA: v kolikor se na obojčnih spojih (mufe) ne uporabijo sidrni spoji (v skladu z DVGW GW 368) je potrebno vsa kolena, odcepe, redukcijske kose, armature OBVEZNO obbetonirati po navodilih DVGW GW 310 (za izračun velikosti bet. blokov glej www.eadips.org –> Rechnungtools)

VODOVOD "V1"

KONO
svetovanje, projektiranje, izvedba
in nadzor gradbenih objektov,d.o.o.

Grablovičeva 30, Ljubljana
tel.: (01) 544 25 25
fax.: (01) 540 44 99
e-mail: miha@kono-b.si

VES VGRAJEN MATERIAL MORA POTRDITI PREDSTAVNIK UPRAVLJALCA!

št. načrta:	1782–V/19;PZI

Detajl 4: Podtalni hidrant – blatnik
M 1:20

SEZNAM VODOVODNEGA MATERIALA

1	Projektiran vodovod "V1" NL DN100, cev l=6,0m–sidrni spoj	NL DN100	4 kos
3	Projektiran vodovod "V1" NL DN100, cev l=6,0m–std. spoj	NL DN100	
4	Odcep z obojkama DN100 in prirobnico DN80, sidrni spoj	MMA100/80	1 kos
5	Koleno (90°) s prirobnicama in podstavkom	N80	1 kos
6	Ravna cev s prirobnicama DN80 (l=500mm)	FF80(500)	1 kos
7	Ravna cev s prirobnicama DN80 (l=100mm)*	FF80(100)*	1 kos
8	Zasun s prirobnicama DN80 (l=180mm;npr.EURO20, tip23)	Z80	1 kos
9	Nastavljiva vgradbena garnitura za zasun DN80 (h=0,75–1,3m)		1 kos
10	Montažni betonski podstavek za zasun DN80		1 kos
11	Cestna kapa za zasun DN80, kvalitetne izvedbe po DIN4056		1 kos
12	Podtalni hidrant – blatnik DN80; Hvgr=1,25m (npr. Hawle 490F+Z)**	ptH–bl.80**	1 kos
13	Montažna betonska podložka za podtalni hidrant DN80		1 kos
14	Cestna kapa za podtalni hidrant DN80, DIN 4055		1 kos
15	Podbetoniranje vodovodne armature		2 kos

* Dolžino prilagoditi dejanskemu stanju na terenu

** Podtalni hidrant–blatnik se nabavi in obvezno montira skupaj s pripadajočim drenažnim elementom (npr. Hawle 490F+Z).

Tloris

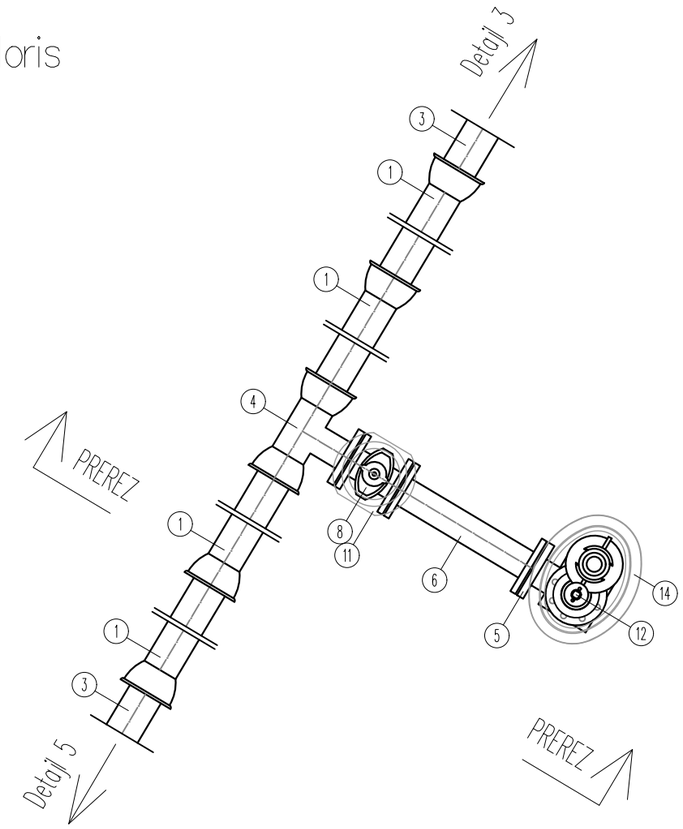

Prerez

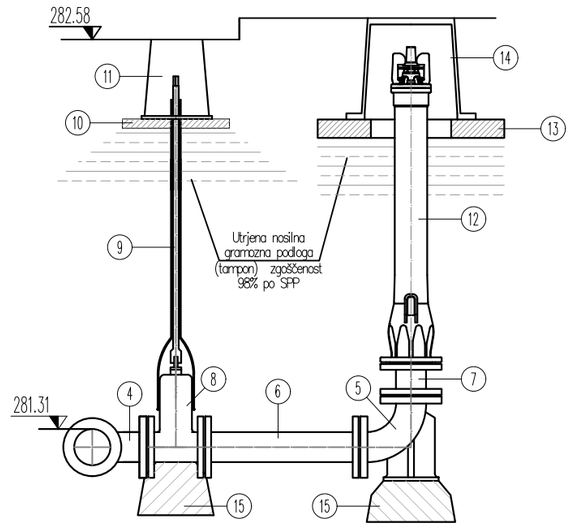

OPOMBA: v kolikor se na obojčnih spojih (mufe) ne uporabijo sidrni spoji (v skladu z DVGW GW 368) je potrebno vsa kolena, odcepe, redukcijske kose, armature OBVEZNO obbetonirati po navodilih DVGW GW 310 (za izračun velikosti bet. blokov glej

KONO
svetovanje, projektiranje, izvedba
in nadzor gradbenih objektov,d.o.o.

Grabloviceva 30, Ljubljana
tel.: (01) 544 25 25
fax.: (01) 540 44 99
e-mail: miha@kono-b.si

VES VGRAJEN MATERIAL MORA POTRDITI PREDSTAVNIK UPRAVLJALCA!

št. načrta:	1782–V/19;PZI

VODOVOD "V1"

Detajl 5: Horizontalni lom
M 1:20

Tloris

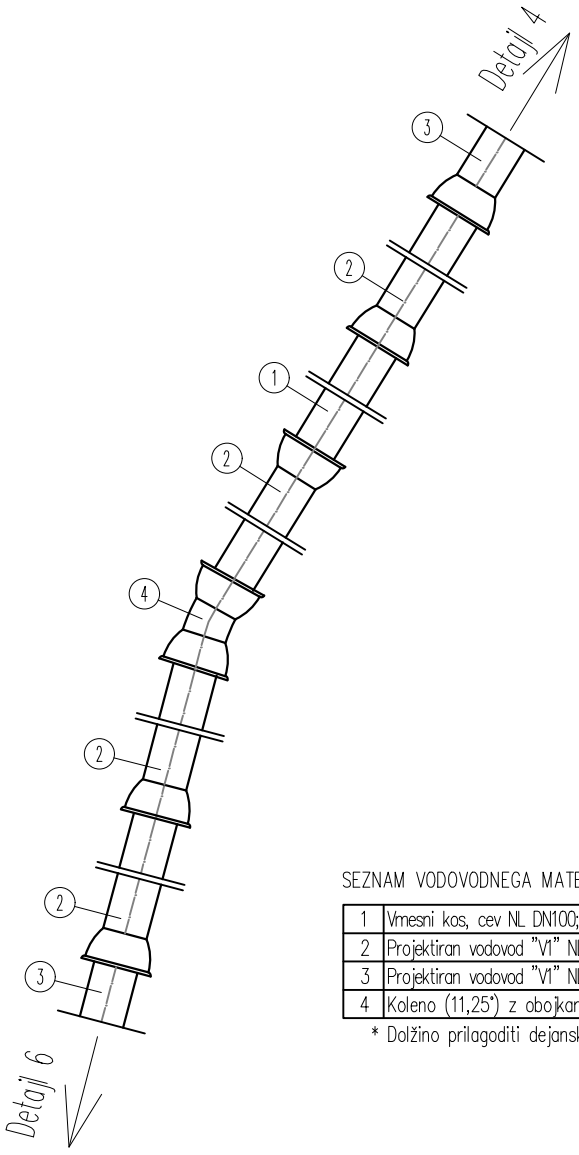

SEZNAM VODOVODNEGA MATERIALA

1	Vmesni kos, cev NL DN100; l=1,0*m	NL DN100	1 kos
2	Projektiran vodovod "V1" NL DN100, cev l=6,0m–sidrni spoj	NL DN100	4 kos
3	Projektiran vodovod "V1" NL DN100, cev l=6,0m–std. spoj	NL DN100	
4	Koleno (11,25°) z obojkama DN100, sidrni spoj	MMK100(11,25°)	1 kos

* Dolžino prilagoditi dejanskemu stanju na terenu

OPOMBA: v kolikor se na obojčnih spojih (mufe) ne uporabijo sidrni spoji (v skladu z DVGW GW 368) je potrebno vsa kolena, odcepe, redukcijske kose, armature OBVEZNO obbetonirati po navodilih DVGW GW 310 (za izračun velikosti bet. blokov glej www.eadips.org –> Rechnungtools)

VODOVOD "V1"

KONO
svetovanje, projektiranje, izvedba
in nadzor gradbenih objektov,d.o.o.

Grablovičeva 30, Ljubljana
tel.: (01) 544 25 25
fax.: (01) 540 44 99
e-mail: miha@kono-b.si

VES VGRAJEN MATERIAL MORA POTRDITI PREDSTAVNIK UPRAVLJALCA!

št. načrta:	1782–V/19;PZI

Detajl 6: Horizontalni lom
M 1:20

Tloris

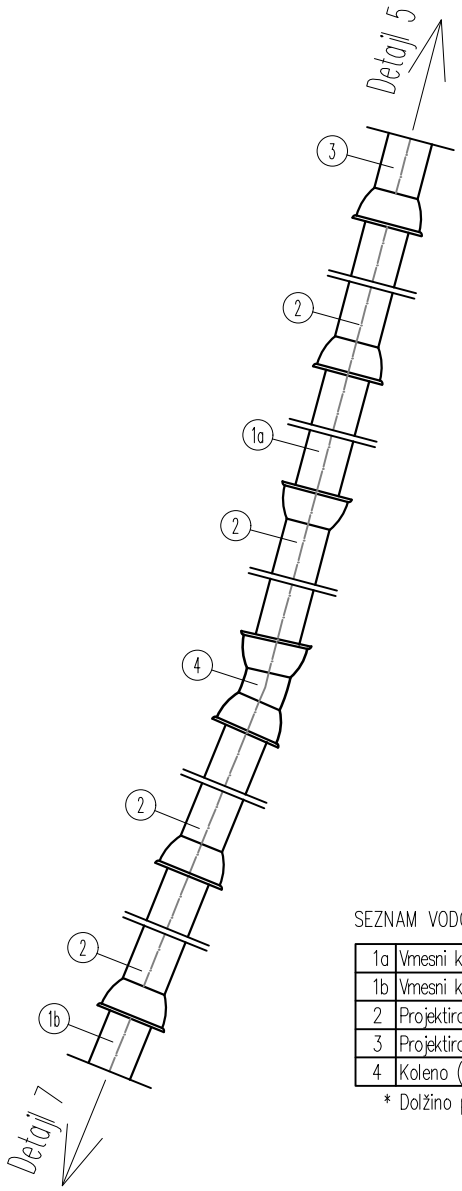

SEZNAM VODOVODNEGA MATERIALA

1a	Vmesni kos, cev NL DN100; l=1,0*m	NL DN100	1 kos
1b	Vmesni kos, cev NL DN100; l=1,0*m	NL DN100	1 kos
2	Projektiran vodovod "V1" NL DN100, cev l=6,0m-sidrni spoj	NL DN100	4 kos
3	Projektiran vodovod "V1" NL DN100, cev l=6,0m-std. spoj	NL DN100	
4	Koleno (11,25°) z obojkama DN100, sidrni spoj	MMK100(11,25°)	1 kos

* Dolžino prilagoditi dejanskemu stanju na terenu

OPOMBA: v kolikor se na obojčnih spojih (mufe) ne uporabijo sidrni spoji (v skladu z DVGW GW 368) je potrebno vsa kolena, odcepe, redukcijske kose, armature OBVEZNO obbetonirati po navodilih DVGW GW 310 (za izračun velikosti bet. blokov glej www.eadips.org -> Rechnungtools)

VODOVOD "V1"

KONO
svetovanje, projektiranje, izvedba
in nadzor gradbenih objektov,d.o.o.

Grablovičeva 30, Ljubljana
tel.: (01) 544 25 25
fax.: (01) 540 44 99
e-mail: miha@kono-b.si

VES VGRAJEN MATERIAL MORA POTRDITI PREDSTAVNIK UPRAVLJALCA!

št. načrta:	1782-V/19;PZI

Detajl 7: Nadtalni hidrant
M 1:20

1b Vmesni kos, cev NL DN100; l=1,0*m NL DN100

SEZNAM VODOVODNEGA MATERIALA

1a	Vmesni kos, cev NL DN100; l=1,0*m	NL DN100	1 kos	Upoštevan v detalju 6!
1b	Projektiran vodovod "V1" NL DN100, cev l=6,0m–sidrni spoj	NL DN100	1 kos	
2	Projektiran vodovod "V1" NL DN100, cev l=5,0m–sidrni spoj	NL DN100	1 kos	
3	Projektiran vodovod "V1" NL DN100, cev l=6,0m–sidrni spoj	NL DN100	2 kos	
4a	Ravna cev s prirobnicama DN80 (l=500mm)*	FF80(500)*	1 kos	
4b	Ravna cev s prirobnicama DN80 (l=400mm)*	FF80(400)*	1 kos	
5	Ravna cev s prirobnicama DN80 (l=200mm)	FF80(200)	1 kos	
6	Odcep z obojkama DN100 in prirobnico DN80, sidrni spoj	MMA100/80	1 kos	
7	Koleno (90°) s prirobnicama in podstavkom	N80	1 kos	
8	Zasun s prirobnicama DN80 (l=180mm;npr.EURO20, tip23)	Z80	1 kos	
9	Nastavljiva vgradbena garnitura za zasun DN80 (h=0,75–1,3m)		1 kos	
10	Montažni betonski podstavek za zasun DN80		1 kos	
11	Cestna kapa za zasun DN80, kvalitetne izvedbe po DIN4056		1 kos	
12	Nadtalni hidrant lomne izvedbe DN80, Hvgr=1,25m	nH80	1 kos	
13	Podbetoniranje vodovodne armature		2 kos	

* Dolžino prilagoditi dejanskemu stanju na terenu

Tloris

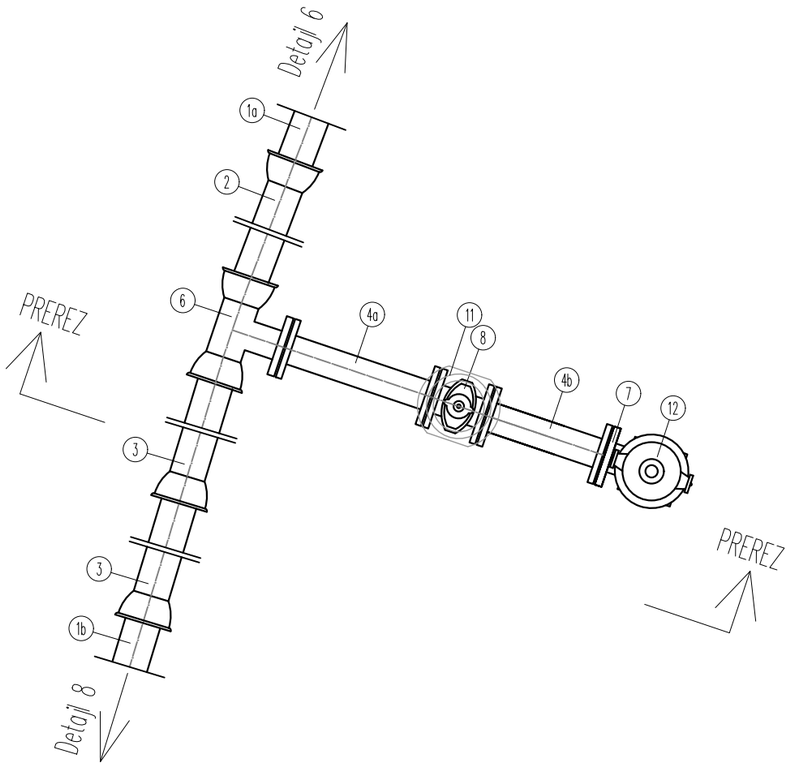

Prerez

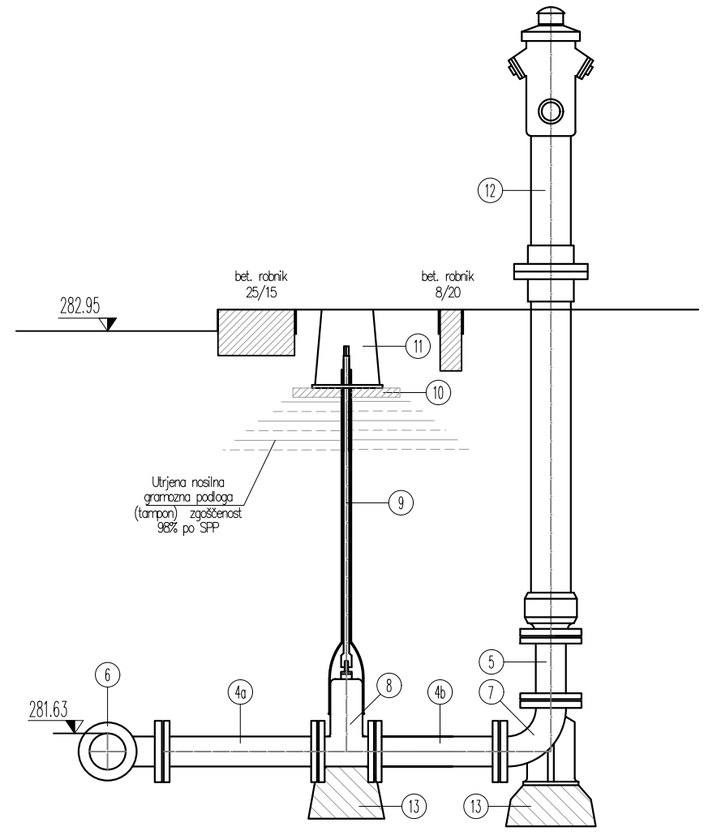

OPOMBA: v kolikor se na obojčnih spojih (mufe) ne uporabijo sidrni spoji (v skladu z DVGW GW 368) je potrebno vsa kolena, odcepe, redukcijske kose, armature OBVEZNO obbetonirati po navodilih DVGW GW 310 (za izračun velikosti bet. blokov glej

KONO
svetovanje, projektiranje, izvedba
in nadzor gradbenih objektov,d.o.o.

Grabloviceva 30, Ljubljana
tel.: (01) 544 25 25
fax.: (01) 540 44 99
e-mail: miha@kono-b.si

VES VGRAJEN MATERIAL MORA POTRDITI PREDSTAVNIK UPRAVLJALCA!

št. načrta:	1782–V/19;PZI

VODOVOD "V1"

Detajli 8: Horizontaln lom
M 1:20
Tloris

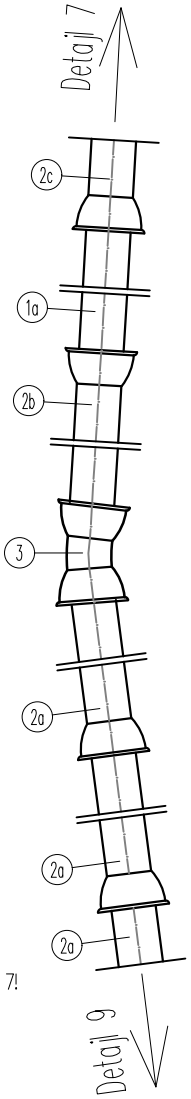

SEZNAM VODOVODNEGA MATERIALA

1a	Vmesni kos, cev NL DN100; l=1,0*m	NL DN100	1 kos	
2a	Projektiran vodovod "V1" NL DN100, cev l=6,0m–sidrni spoj	NL DN100	3 kos	
2b	Projektiran vodovod "V1" NL DN100, cev l=5,0m–sidrni spoj	NL DN100	1 kos	
2c	Projektiran vodovod "V1" NL DN100, cev l=6,0m–sidrni spoj	NL DN100	1 kos	Upoštevan v detajlu 7!
3	Koleno (11,25°) z obojkama DN100, sidrni spoj	MMK100(11,25°)	1 kos	

* Dolžino prilagoditi dejanskemu stanju na terenu

OPOMBA: v kolikor se na obojčnih spojih (mufe) ne uporabijo sidrni spoji (v skladu z DVGW GW 368) je potrebno vsa kolena, odcepe, redukcijske kose, armature OBVEZNO obbetonirati po navodilih DVGW GW 310 (za izračun velikosti bet. blokov glej www.eadips.org –> Rechnungtools)

VODOVOD "V1"

KONO
svetovanje, projektiranje, izvedba
in nadzor gradbenih objektov,d.o.o.

Grablovičeva 30, Ljubljana
tel.: (01) 544 25 25
fax.: (01) 540 44 99
e-mail: miha@kono-b.si

VES VGRAJEN MATERIAL MORA POTRDITI PREDSTAVNIK UPRAVLJALCA!

št. načrta:	1782–V/19;PZI

Detaj 9: Povezava vodovoda "V1" na obstoječ vodovod NL DN100 in sektorska zasuna
M 1:20

SEZNAM VODOVODNEGA MATERIALA

1a	Vmesni kos, cev NL DN100; l=3,0*m	NL DN100	1 kos	
1b	Projektiran vodovod "V1" NL DN100, cev l=6,0m-sidrni spoj	NL DN100	1 kos	
1c	Projektiran vodovod "V1" NL DN100, cev l=6,0m-sidrni spoj	NL DN100	1 kos	Upošt. v det. 8!
2	Ravna cev s prirobnicama DN100 (l=500mm)	FF100(500)	1 kos	
3	Odcep s prirobnicami DN100 / DN100	T100/100	1 kos	
4	Spojni kos s prirobnico in obojko DN100, sidrni spoj	E100	1 kos	
5	Univerzalna enojna spojka s prirobnico DN100 za spoj NL DN100 npr. Hawle Synoflex, +GF+ MJ,...	N100/DN100	2 kos	
6	Zasun s prirobnicami DN100 (l=190mm;npr.EURO20, tip23)	Z100	2 kos	
7	Nastavljiva vgradna garnitura za zasun DN100 (h=0,75-1,3m)		2 kos	
8	Montažni betonski podstavek za zasun DN100		2 kos	
9	Cestna kapa za zasun DN100, kvalitetne izvedbe po DIN4056		2 kos	
10	Podbetoniranje vodovodne armature		2 kos	

* Dolžino prilagoditi dejanskemu stanju na terenu

Tloris

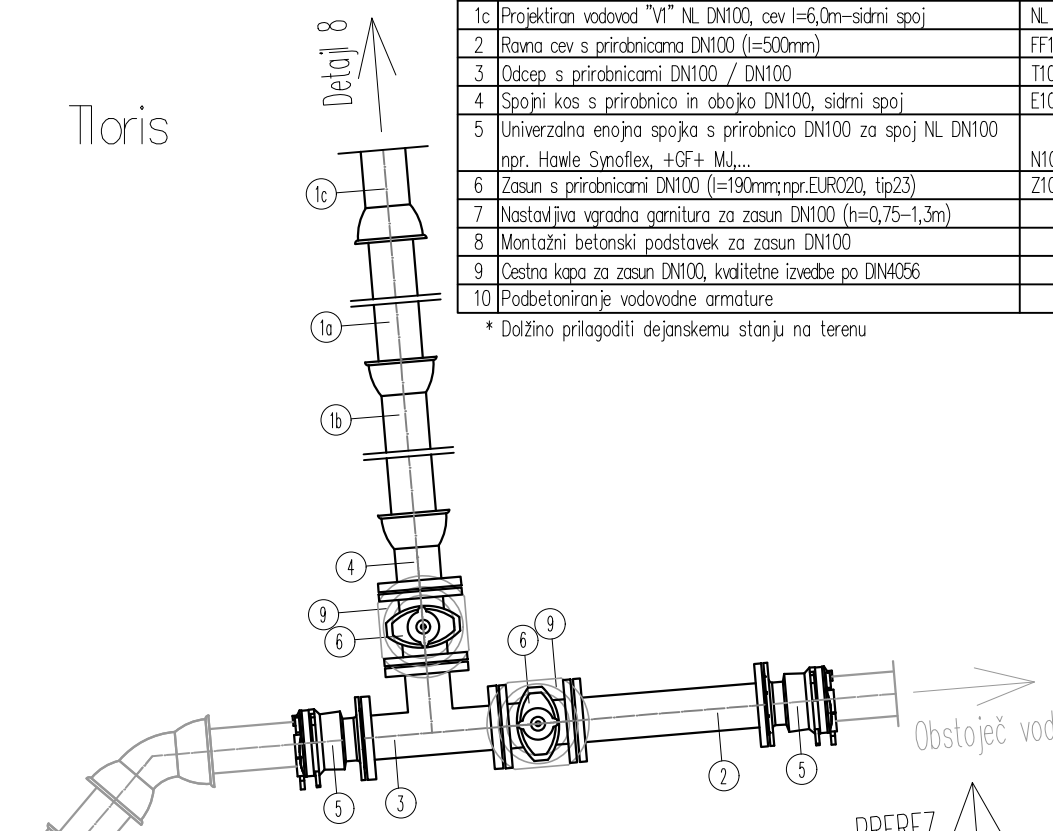

Prerez

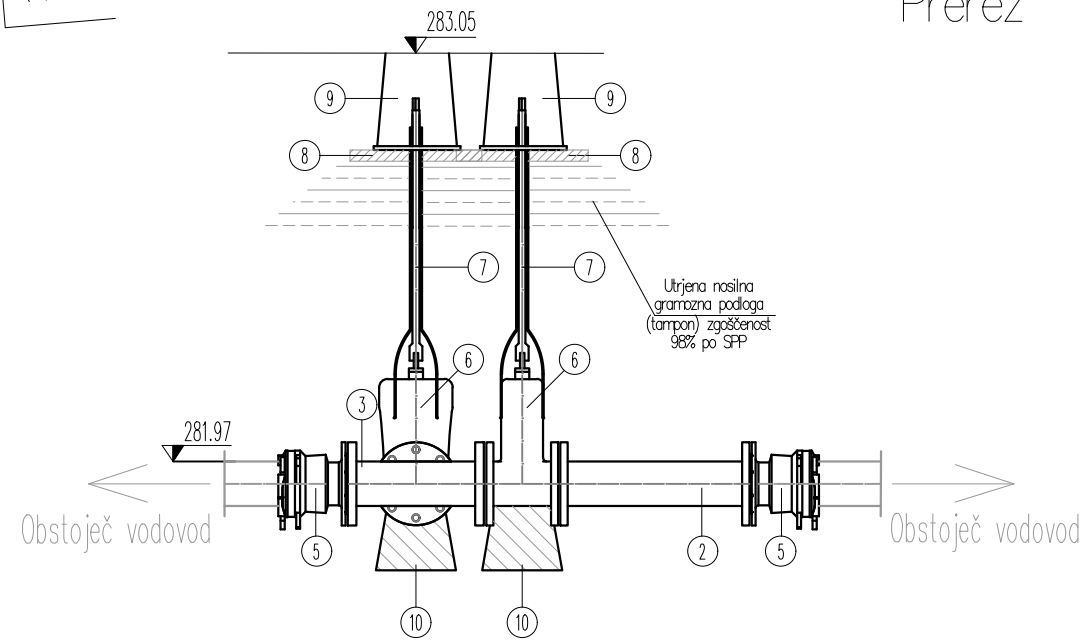

OPOMBA: v kolikor se na obojčnih spojih (mufe) ne uporabijo sidrni spoji (v skladu z DVGW GW 368) je potrebno vsa kolena, odcepe, redukcijske kose, armature OBVEZNO obbetonirati po navodilih DVGW GW 310 (za izračun velikosti bet. blokov glej www.eadips.org -> Rechnungtools)

VODOVOD "V1"

KONO B
svetovanje, projektiranje, izvedba
in nadzor gradbenih objektov,d.o.o.

Grablovičeva 30, Ljubljana
tel.: (01) 544 25 25
fax.: (01) 540 44 99
e-mail: miha@kono-b.si

VES VGRAJEN MATERIAL MORA POTRDITI PREDSTAVNIK UPRAVLJALCA!

št. načrta:	1782-V/19;PZI